Oase
LIVING WATER



AquaMax *Eco Classic*
1200/1900/2700/3600

Operating instructions
Notice d'emploi
Instrucciones de uso



REMINDER
CALL 1-866-627-3435
BEFORE RETURNING TO STORE.

Information about these operating instructions

Welcome to OASE Living Water. You made a good choice with the purchase of this product **AquaMax Eco Classic 1200/1900/2700/3600.** Prior to commissioning the unit, please read the instructions of use carefully and fully familiarise yourself with the unit. Ensure that all work on and with this unit is only carried out in accordance with these instructions. Adhere to the safety information for the correct and safe use of the unit. Keep these instructions in a safe place! Please also hand over the instructions when passing the unit on to a new owner.

WARNINGS AND CAUTIONS SYMBOLS

Symbols used in these instructions

The symbols used in this operating manual have the following meanings:

Risk of injury to persons due to dangerous electrical voltage.
This symbol indicates an imminent danger, which can lead to death or severe injuries if the appropriate measures are not taken.

Risk of personal injury caused by a general source of danger.
This symbol indicates an imminent danger, which can lead to death or severe injuries if the appropriate measures are not taken.

Important! The unit is equipped with a permanent magnet. The magnetic field may affect the function of pacemakers.

Important information for trouble-free operation.

Intended use

AquaMax Eco Classic 1200/1900/2700/3600, referred to in the following as “unit”, may only be used as specified in the following:

- For pumping normal pond water for filters, waterfalls and water courses.
- Operation under observance of the technical data.

The following restrictions apply to the unit:

- Do not use in swimming pools.
- Never use the unit to convey fluids other than water.
- Never run the unit without water.
- Do not use for commercial or industrial purposes.
- Do not use in conjunction with chemicals, foodstuff, easily flammable or explosive substances.
- Do not connect to the domestic water supply.

Important! The unit is equipped with a permanent magnet. The magnetic field may affect the function of pacemakers.

Use other than that intended

This unit can be dangerous and cause harm if not used in accordance with these instructions. Any use not in accordance with these instructions or modification(s) to the unit will void the limited warranty.

WARNING

Risk of electric shock – This pump is supplied with a grounding conductor and grounding-type attachment plug. To reduce the risk of electric shock, be certain that it is connected only to a properly grounded, grounding-type receptacle.

Installation and connection

Attention! Dangerous electrical voltage.
Possible consequences: Death or serious injuries due to operation of this unit in a swimming pond.
Protective measures:
- Do NOT use this unit in a swimming pond.
- Adhere to national and regional regulations.

Attention! Dangerous electrical voltage.
Possible consequences: Death or serious injuries.
Protective measures:
- Electrical units and installations with a rated voltage of U > 12 V AC or U >30 V DC located in the water: Isolate the units and installations (switch off and disconnect from the power supply) before reaching into the water.
- Isolate the unit before starting any work.
- Secure the unit to prevent unintentional switching on.

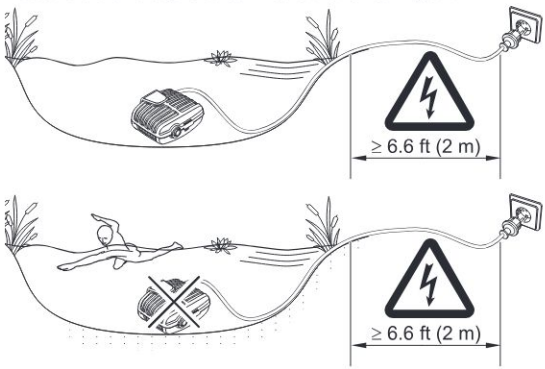

Important:
- The unit can be placed submerged or dry.
- Always place the unit below water level.
- It is recommened to place the unit horizontally on the ground ensuring its stable position.

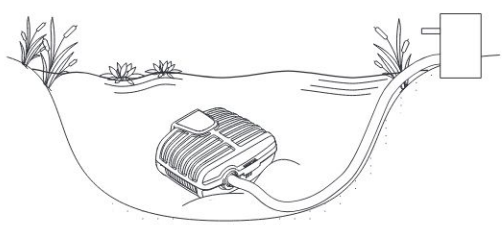

Operating the unit in the pond

The pump is in the pond. The return system, e.g. a pond filter, is connected to the pump outlet.

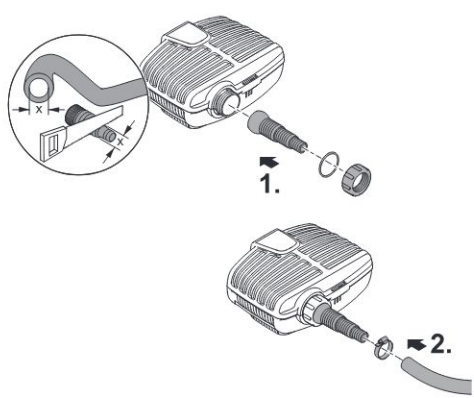

1. Screw the stepped hose adapter including union nut and sealing ring to the outlet.
2. Shorten the stepped hose adapter to the diameter of the hose used if necessary
   - ○ This reduces pressure losses.
   - ○ Align the stepped hose adapter prior to tightening the union nut.
3. Connect the hose with the stepped hose adapter and secure with a hose clip.

Questions, problems, missing parts?
Before returning to your retailer, call us at 1-866-627-3435, 8 a.m.-6 p.m., EST, Monday-Friday, or email us at customercare@oase-livingwater.com. Or visit our website at www.oase-livingwater.com

Installation and connection

Install the unit at a dry place

Install the unit so that it is not exposed to direct sun radiation.

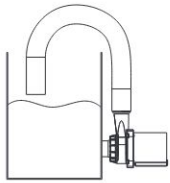

1. Remove screws.
   - ○ The screws are used as transport protection and not required for operation.
2. Actuate the engagement hook and fold up the strainer top casing.
3. Remove pump.

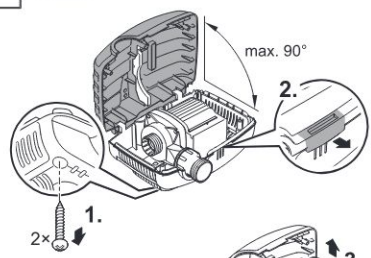

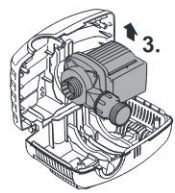

4. Screw the stepped hose adapter including sealing ring onto the inlet.

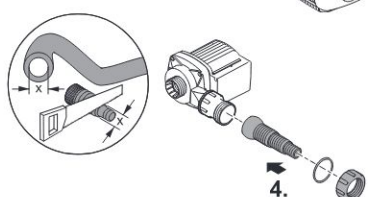

5. Shorten the stepped hose adapter to the diameter of the hose used if necessary.
   - ○ This reduces pressure losses.

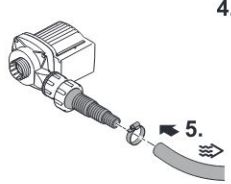

6. Connect the hose with the stepped hose adapter and secure with a hose clip.
   - ○ Align the stepped hose adapter prior to tightening the union nut.

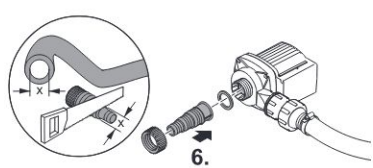

7. Screw the stepped hose adapter including union nut and sealing ring to the outlet.
8. Shorten the stepped hose adapter to the diameter of the hose used if necessary.
   - ○ This reduces pressure losses.
   - ○ Align the stepped hose adapter prior to tightening the union nut.
9. Connect the hose with the stepped hose adapter and secure with a hose clip.

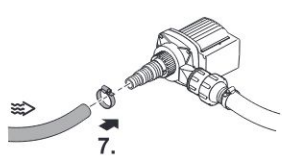

Start-up

Attention! Sensitive electrical components.
Possible consequences: The unit will be destroyed.
Protective measures: Do not connect the unit to a dimmable power supply.

This is how to connect the power supply:

1. **Switching on:** Connect the unit to the mains. The unit switches on as soon as the power connection is established.

2. **Switching off:** Disconnect the unit from the mains.

Important:

- When started up, the pump automatically performs a pre-programmed self-test of approx. two minutes length **(Environmental Function Control (EFC))**. The pump detects if it is running dry / blocked or submerged. The pump switches off automatically after approx. 90 seconds if it runs dry (is blocked). In the event of a malfunction, disconnect the power supply and flood the pump or remove the obstacle. Following this, the unit can be restarted.

Maintenance and cleaning

Attention! Dangerous electrical voltage.
Possible consequences: Death or serious injuries.
Protective measures:
- Electrical units and installations with a rated voltage of U > 12 V AC or U >30 V DC located in the water: Isolate the units and installations (switch off and disconnect from the power supply) before reaching into the water.
- Isolate the unit before starting any work.
- Secure the unit to prevent unintentional switching on.

Cleaning the unit

Note!
Recommendation on regular cleaning:
- Clean the pump at least twice a year.

- Never use aggressive cleaning agents or chemical solutions. These could attack the housing surface or impair the function.
- Recommended cleaning agent for removing stubborn limescale deposits:
  - Vinegar- and chlorine-free household cleaning agent.
- After cleaning, thoroughly rinse all parts in clean water.

Clean the pump

1. Screw off the stepped hose adapter.

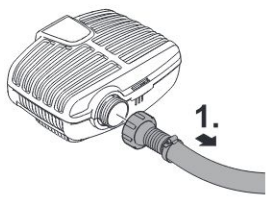

2. Remove screws.
   - The screws are used as transport protection and not required for operation.

3. Actuate the engagement hook and fold up the strainer top casing.

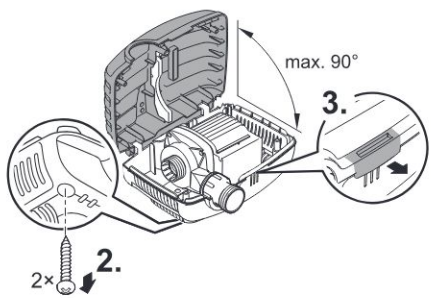

Questions, problems, missing parts?
Before returning to your retailer, call us at 1-866-627-3435, 8 a.m.-6 p.m., EST, Monday-Friday, or email us at customercare@oase-livingwater.com. Or visit our website at www.oase-livingwater.com

Clean the pump

4. Remove pump.

5. Remove screws.

6. Remove the pump housing including its holding ring, sealing and impeller unit.
- ○ Clean all components under running water using a soft brush, replace damage parts.

7. Reassemble the unit in the reverse order.
- ○ Place the pump cable into the cable opening of the bottom strainer casing such that the cable will not be crushed when closing the filter housing.

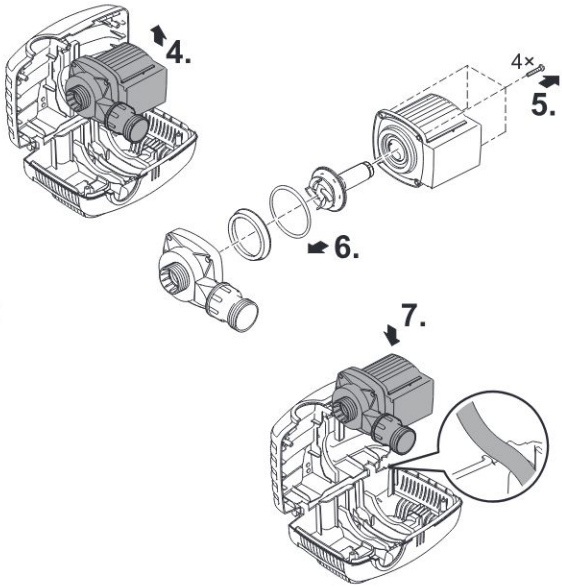

Storage/Winterization

- Remove the unit at temperatures below zero degrees centigrade. Thoroughly clean and check the unit for damage.
- Store the unit immersed in water or filled with water in a frost-free place. Do not flood the power plug!

Wear parts

The impeller unit is a wearing part and does not fall under the warranty.

Repair

A damaged unit cannot be repaired and must be put out of operation. Dispose of the unit in accordance with the regulations.

Disposal

Do not dispose of this unit with domestic waste! Disable the unit beforehand by cutting off the cables. Further information about the recycling of this product can be obtained from your local municipal authority.

Troubleshooting

Issue	Cause	Solution
Pump does not start	No mains voltage	Check mains voltage; Check supply lines
Pump does not deliver	Filter housing clogged	Clean strainer casings
Insufficient delivered quantity	Filter housing clogged	Clean strainer casings
	Excessive loss in the supply lines	– Select larger hose diameter – Adapt stepped hose adapter to hose diameter – Reduce hose length to reduce frictional loss – Avoid unnecessary connection elements
Pump switches off after a short running period	Excessively soiled water	Clean pump. The pump automatically switches on again once the motor has cooled down.
	Water temperature too high	Note maximum water temperature of 95 °F (+35 °C). The pump automatically switches on again once the motor has cooled down
	Pump has run dry	Flood pump. Fully submerge the unit when operated in the pond.
	Impeller unit blocked	Disconnect the power supply and remove obstacle. Then switch the pump on again.

RAPPEL

APPELEZ LE 1-866-627-3435
AVANT DE RETOURNER AU MAGASIN.

Informations sur le mode d'emploi

Bienvenue chez OASE Living Water. Avec l'acquisition du produit, AquaMax Eco Classic 1200/1900/2700/3600 vous avez fait le bon choix. Avant la première utilisation de l'appareil, lire attentivement cette notice d'emploi et se familiariser avec l'appareil. Tous les travaux effectués avec et sur cet appareil devront être exécutés conformément aux directives ci-jointes. Respecter impérativement les consignes de sécurité relatives à une utilisation correcte et en toute sécurité. Conserver soigneusement cette notice d'emploi. Lors d'un changement de propriétaire, prière de transmettre également cette notice d'emploi.

PICTOGRAMMES DE PRÉCAUTIONS ET MISES EN GARDE

Pictogrammes utilisés dans ces instructions

Les pictogrammes utilisés dans ce manuel d'utilisation ont les significations suivantes :

Risque de blessures aux personnes en raison de la tension électrique dangereuse.
Ce pictogramme indique un danger imminent pouvant entraîner la mort ou des blessures graves si les mesures appropriées ne sont pas prises.

Situation dangereuse pour les personnes en raison d'un danger d'ordre général.
Ce pictogramme indique un danger imminent pouvant entraîner la mort ou des blessures graves si les mesures appropriées ne sont pas prises.

Important ! L'appareil est doté d'un aimant permanent. Le champ magnétique peut influencer le fonctionnement des stimulateurs cardiaques.

Renseignements importants pour un bon fonctionnement.

Utilisation conforme à la finalité

AquaMax Eco Classic 1200/1900/2700/3600, appelé par la suite «appareil», doit être utilisé exclusivement comme suit:
- Pour le pompage d'eau normale d'étang pour filtres, cascades et cours d'eau..
- Exploitation dans le respect des données techniques.

Les restrictions suivantes sont valables pour l'appareil :
- Ne pas utiliser dans des piscines naturelles.
- Ne jamais refouler des liquides autres que de l'eau.
- Ne jamais utiliser sans débit d'eau.
- Ne pas utiliser à des fins commerciales ou industrielles.
- Ne pas utiliser en relation avec des produits chimiques, des produits alimentaires, des matériaux facilement inflammables ou explosifs.
- A ne pas raccorder à l'alimentation en eau potable.

Important ! L'appareil est équipé d'un aimant permanent. Le champ magnétique peut influencer un stimulateur cardiaque.

Utilisation non conforme à la finalité

Le non-respect des consignes reprises dans cette notice d'emploi entraîne l'annulation de la garantie et de la responsabiltié et des risques pour les personnes émanant de l'appareil peuvent en résulter.

ATTENTION :

Risque d'électrocution - Cette pompe est fournie avec une prise électrique avec fiche terre. Pour réduire le risque d'électrocution, assurez-vous que la prise est connectée à un réseau électrique avec mise à la terre.

Mis en place et raccordement

Attention ! Tension électrique dangereuse..
Conséquences éventuelles : Mort ou blessures graves découlant du fonctionnement de cet appareil dans un étang de baignade
Mesures de protection :
- Ne pas utiliser l'appareil dans un étang de baignade.
- Respecter les règlements nationaux et régionaux.

Attention ! Tension électrique dangereuse.
Conséquences éventuelles : mort ou blessures graves.
Mesures de sécurité :
- Appareils électriques et installations avec une tension assignée U > 12 V CA ou U >30 V CC, qui se trouvent dans l'eau : couper la tension des appareils et des installations avant de mettre les mains dans l'eau.
- Avant d'exécuter des travaux sur l'appareil, couper la tension de l'appareil.
- Le protéger contre toute remise en circuit incontrôlée.

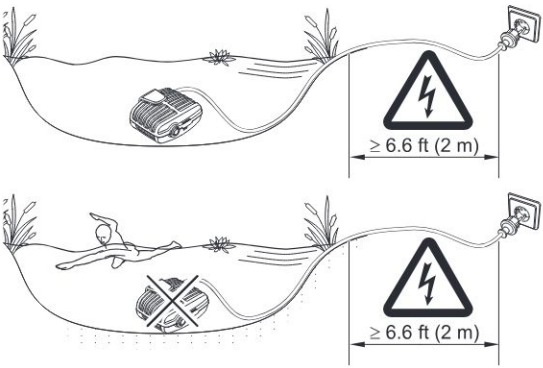

Important :
- La mise en place de l'appareil peut être en immersion soit hors au sec.
- D'une manière générale, l'appareil doit se trouver sous le niveau de l'eau.
- Placer l'appareil à l'horizontale et de manière à ce qu'il soit stable sur une surface d'appui solide.

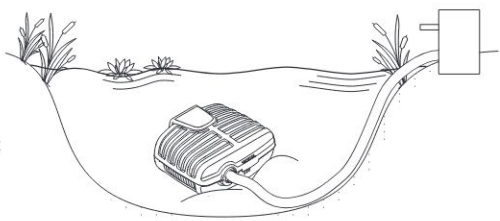

Exploiter l'appareil dans le bassin/l'étang
La pompe est dans le bassin/l'étang. Le système de recirculation, p. ex. un filtre de bassin, est raccordé à la sortie de la pompe.

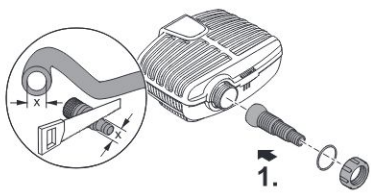

1. Visser l'embout à étages, avec écrou-raccord et joint, sur la sortie.

2. Si nécessaire raccourcir le manchon au diamètre de la conduite souple utilisée.
   - On réduit de cette manière les pertes de charge.
   - Avant de serrer l'écrou-raccord à fond, aligner l'embout à étages.

3. Brancher le tuyau sur l'embout à étages et le bloquer au moyen d'un collier de serrage..

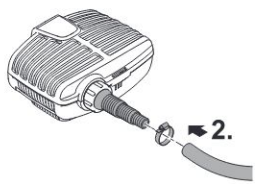

Questions, problèmes, pièces manquantes ?
Avant de retourner chez votre détaillant, appelez au 1 866 627-3435, entre 8 h et 18 h, heure de l'Est, ou encore envoyez-nous un courriel à l'adresse customercare@oase-livingwater.com. Vous pouvez aussi consulter notre site web au www.oase-livingwater.com

Mis en place et raccordement

Mise en place de l'appareil au sec

Placer l'appareil de telle sorte qu'il ne soit pas exposé directement au rayonnement solaire.

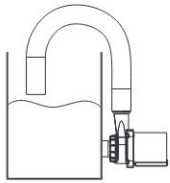

1. Enlever les vis.
   - ○ Les vis servent de sécurité de transport et ne sont pas requises pour le fonctionnement.
2. Actionner le crochet et rabattre la coque supérieure du filtre pour l'ouvrir.
3. Enlever la pompe.

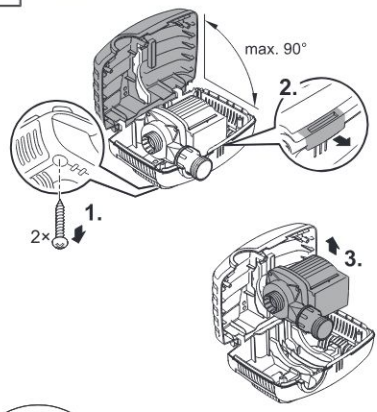

4. Visser l'embout à étages, joint compris, sur l'entrée.
5. Si nécessaire raccourcir le manchon au diamètre de la conduite souple utilisée.
   - ○ On réduit de cette manière les pertes de charge.

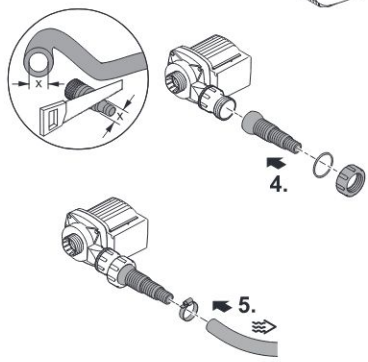

6. Brancher le tuyau sur l'embout à étages et le bloquer au moyen d'un collier de serrage.
   - ○ Avant de serrer l'écrou-raccord à fond, aligner l'embout à étages.
7. Visser l'embout à étages, avec écrou-raccord et joint, sur la sortie.
8. Si nécessaire raccourcir le manchon au diamètre de la conduite souple utilisée.
   - ○ On réduit de cette manière les pertes de charge.
   - ○ Avant de serrer l'écrou-raccord à fond, aligner l'embout à étages.
9. Brancher le tuyau sur l'embout à étages et le bloquer au moyen d'un collier de serrage.

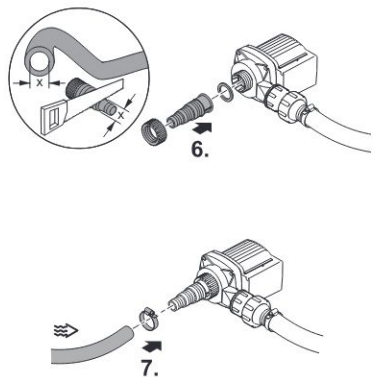

Mise en service

⚠ **Attention ! Composants électriques fragiles.**
Conséquence éventuelle : l'appareil est détruit.
Mesure de protection : raccorder l'appareil à une alimentation en courant avec variateur.

Méthode pour établir l'alimentation en courant :

1. **Mise en circuit :** Brancher l'appareil sur la tension secteur. L'appareil se met immédiatement en marche dès que la connexion avec le réseau est établie.
2. **Mise hors circuit :** Débrancher l'appareil de la tension secteur..

Important :

● A sa mise en service, la pompe effectue automatiquement un auto-contrôle préprogrammé d'une durée d'environ 2 minutes **(Environmental Function Control (EFC)).** La pompe passe reconnaît si elle se trouve en marche à sec / à l'état bloqué ou immergé. En cas de marche à sec / de blocage, la pompe se met automatiquement hors circuit après env. 90 secondes. Lors d'un dérangement, couper l'alimentation électrique, "immerger la pompe" ou bien retirer l'obstacle. Vous pouvez ensuite remettre l'appareil en service.

Nettoyage et entretien

⚠ **Attention ! Tension électrique dangereuse..**
Conséquences éventuelles : mort ou blessures graves..
Mesures de sécurité :
- Appareils électriques et installations avec une tension assignée U > 12 V CA ou U >30 V CC, qui se trouvent dans l'eau : couper la tension des appareils et des installations avant de mettre les mains dans l'eau.
- Avant d'exécuter des travaux sur l'appareil, couper la tension de l'appareil.
- Le protéger contre toute remise en circuit incontrôlée..

Nettoyage de l'appareil

Remarque !
Recommandations pour un nettoyage régulier :
- Nettoyer l'appareil au moins 2 fois par an.

- N'utiliser en aucun cas des produits de nettoyage agressifs ou des solutions chimiques qui risqueraient d'attaquer le boîtier ou d'entraver le fonctionnement.
- Produits de nettoyage recommandés en cas d'entartrages tenaces :
  - Détergents ménagers exempts de vinaigre et de chlore.
- Après le nettoyage, rincer méticuleusement toutes les pièces à l'eau claire.

Nettoyage de la pompe

1. Dévisser l'embout de tuyau à étages.

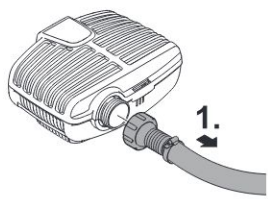

2. Enlever les vis.
   - Les vis servent de sécurité de transport et ne sont pas requises pour le fonctionnement

3. Actionner le crochet et rabattre la coque supérieure du filtre pour l'ouvrir.

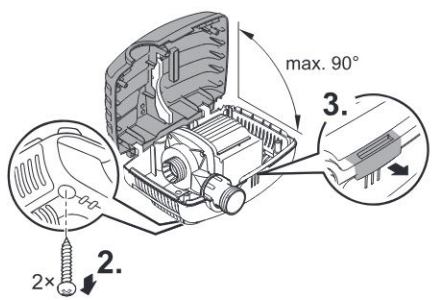

Questions, problèmes, pièces manquantes ?
Avant de retourner chez votre détaillant, appelez au 1 866 627-3435, entre 8 h et 18 h, heure de l'Est, ou encore envoyez-nous un courriel à l'adresse customercare@oase-livingwater.com. Vous pouvez aussi consulter notre site web au www.oase-livingwater.com

Nettoyage de la pompe

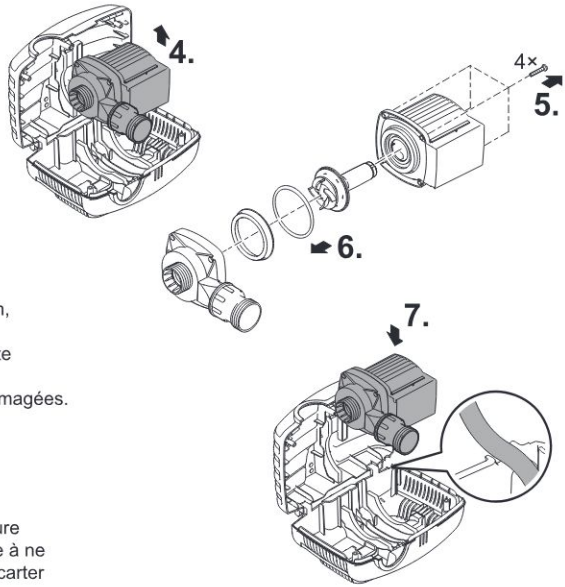

4. Enlever la pompe.

5. Enlever les vis.

6. Enlever le corps de pompe, anneau de maintien, joint et unité de fonctionnement compris.
- ○ Nettoyer toutes les pièces sous l'eau courante avec une brosse douce, les vérifier et, éventuellement, remplacer les pièces endommagées.

7. Remonter l'appareil en suivant l'ordre inverse.
- ○ Poser la conduite de la pompe dans l'ouverture à câble de la coque inférieure de sorte qu'elle à ne pas pouvoir l'écraser lors de la fermeture du carter de filtre.

Stockage/entreposage pour l'hiver

- Il est nécessaire de retirer l'appareil en cas de gel. Effectuer un nettoyage approfondi et contrôler la présence éventuelle de dommages sur l'appareil.



- Stocker l'appareil immergé dans l'eau ou rempli d'eau et à l'abri du gel. La prise ne doit pas se trouver sous l'eau !

Pièces d'usure

The impeller unit is a wearing part and does not fall under the warranty.

Réparation

Un carter endommagé ne peut pas être réparé et ne doit plus être utilisé. Recycler l'appareil correctement.

Recyclage



L'appareil ne doit pas être jeté avec les ordures ménagères ! Prière d'utiliser le système de reprise prévu à cet effet. Rendez l'appareil inutilisable en sectionnant le câble auparavant..

Dépannage

Problème	Cause	Solution
La pompe ne démarre pas	La tension du réseau manque	Vérifier la tension de réseau électrique. Contrôler les conduites d'amenée
La pompe ne refoule pas	Carter du filtre bouché	Nettoyer les enveloppes filtrantes
Débit de la pompe insuffisant	Carter du filtre bouché	Nettoyer les enveloppes filtrantes
	Il y a des pertes trop importantes dans les conduites d'amenée	Sélectionner un diamètre de tuyau plus grand – Adapter l'embout à étages au diamètre du tuyau – Réduire la longueur du tuyau au minimum requis – Eviter les pièces de raccordement inutiles
La pompe s'arrête après une courte période de marche	La pollution de l'eau est excessive	Nettoyer la pompe Après le refroidissement du moteur la pompe se remet automatiquement en service.
	Température d'eau excessive	Maintenir la température maximale de l'eau de 95 °F (+35 °C). Après le refroidissement du moteur la pompe se remet automatiquement en service
	L'unité de fonctionnement est bloquée	Débrancher la fiche de secteur et enlever l'obstacle. Remettre ensuite la pompe en circuit
	La pompe a marché à sec	Immerger la pompe, Pour le fonctionnement dans le bassin/l'étang, immerger complètement l'appareil

Questions, problèmes, pièces manquantes ?
Avant de retourner chez votre détaillant, appelez au 1 866 627-3435, entre 8 h et 18 h, heure de l'Est, ou encore envoyez-nous un courriel à l'adresse customercare@oase-livingwater.com. Vous pouvez aussi consulter notre site web au www.oase-livingwater.com

- Español -

RECORDATORIO
LLAME AL 1-866-627-3435
ANTES DE REGRESAR A LA TIENDA.

Información sobre estas instrucciones de operación

Bienvenido a OASE Living Water. La compra del producto AquaMax Eco Classic 1200/1900/2700/3600 es una buena decisión. Lea minuciosamente las instrucciones y familiarícese con el equipo antes de usar el mismo por primera vez. Todos los trabajos en y con este equipo sólo se deben ejecutar conforme a estas instrucciones. Tenga necesariamente en cuenta las indicaciones de seguridad para garantizar un uso correcto y seguro del equipo. Guarde cuidadosamente estas instrucciones. Entregue estas instrucciones al nuevo propietario en caso de cambio de propietario.

SÍMBOLOS DE ADVERTENCIA Y PRECAUCIÓN

Símbolos utilizados en estas instrucciones

Los símbolos usados en este manual de operación tienen los siguientes significados:

Riesgo de lesión en personas a razón de voltaje eléctrico peligroso.
Este símbolo indica un peligro inminente, el cual puede llevar a la muerte o lesiones graves en caso de no tomar las medidas apropiadas.

Riesgo de lesión personal causado por una fuente general de peligro.
Este símbolo indica un peligro inminente, el cual puede llevar a la muerte o lesiones graves en caso de no tomar las medidas apropiadas.

¡Importante! La unidad está equipada con un imán permanente. El campo magnético puede afectar el funcionamiento de marcapasos cardíacos.

Información importante para garantizar operación sin problemas.

Uso conforme a lo prescrito

AquaMax Eco Classic 1200/1900/2700/3600en lo sucesivo, “el equipo”, solo puede utilizarse de la siguiente manera:

- Como bomba de agua de estanque normal para filtros, cascadas e instalaciones de riachuelo..
- Operación observando los datos técnicos.

Para el equipo son válidas las siguientes limitaciones:

- No emplee en piscinas.
- No transporte nunca otros líquidos que no sea el agua.
- No opere nunca sin circulación de agua.
- No emplee el equipo para fines industriales.
- No emplee el equipo en combinación con productos químicos, alimentos y sustancias fácilmente inflamables o explosivas.
- No conectar a la línea de alimentación de agua potable.

¡Importante! El equipo está equipado con un imán permanente. El campo magnético puede influir en el marcapasos.

Uso no conforme a lo prescrito

Si no se cumplen las indicaciones contenidas en estas instrucciones de uso expira todo tipo de garantía y responsabilidad y se pueden producir peligros para las personas.

ADVERTENCIA

Peligro de descarga eléctrica - Esta bomba se suministra con un conductor toma tierra y un enchufe con toma tierra. Para reducir el riesgo de descarga eléctrica, asegúrese de que está conectado únicamente a una toma tierra adecuada, o receptáculo con conexión toma tierra.

Emplazamiento y conexión

¡Atención! Tensión eléctrica peligrosa..
Posibles consecuencias: Muerte o graves lesiones durante el funcionamiento de este equipo en una piscina natural
Medidas de protección:
- No opere el equipo en una piscina natural.
- Cumpla las prescripciones nacionales y regionales.

¡Atención! Tensión eléctrica peligrosa.
Posibles consecuencias: La muerte o lesiones graves.
Medidas de protección:
- Equipos eléctricos e instalaciones con tensión asignada U > 12 V CA o U >30 V CC que se encuentran en el agua: Desconecte los equipos y las instalaciones de la tensión antes de tocar en el agua.
- Desconecte el equipo de la tensión antes de realizar trabajos en el equipo.
- Asegure el equipo contra una reconexión inadvertida.

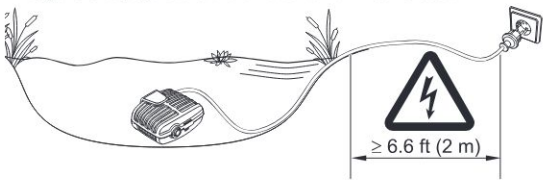

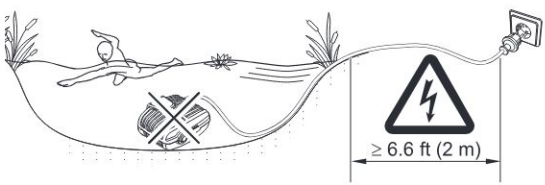

Importante:
- El equipo se puede colocar bajo el agua (sumergido) o fuera del estanque (en seco).
- El equipo siempre debe estar posicionado debajo de la superficie del agua.
- El equipo sólo se debe colocar en la posición horizontal y sobre un fondo resistente para que siempre tenga buena estabilidad.

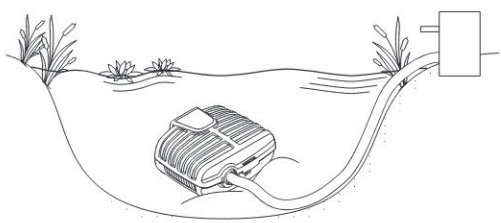

Operación del equipo en el estanque
La bomba se encuentra en el estanque. El sistema de retorno, por ejemplo un filtro de estanque, está conectado en la salida de la bomba.

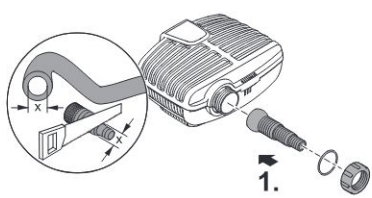

1. Enrosque la boquilla portatubo escalonada con la tuerca racor y la junta en la salida.

2. En caso necesario, acorte la boquilla de manguera escalonada al diámetro de la manguera empleada
   - De esta forma se reducen las pérdidas de presión.
   - Alinee la boquilla portatubo escalonada antes de apretar la tuerca racor.

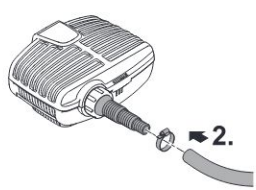

3. Coloque el tubo flexible en la boquilla portatubo escalonada y asegúrelo con una abrazadera de tubo flexible

¿Preguntas, problemas, partes faltantes?
Antes de regresar con su vendedor, llame al 1-866-627-3435 de 8 am a 6 pm, hora del este, de lunes a viernes, o envíenos un correo electrónico a customercare@oase-livingwater.com. O visite nuestra página web www.oase-livingwater.com

Emplazamiento y conexión

Emplazamiento del equipo en seco

Emplace el equipo de forma que no esté expuesto a la radiación directa del sol.

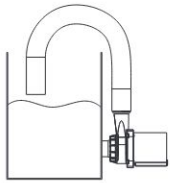

1. Quite los tornillos.
   - ○ Los tornillos sirven como protección de transporte y no son necesarios para la operación
2. Accione el gancho de retención y abra la cubierta superior del filtro.
3. Saque la bomba.

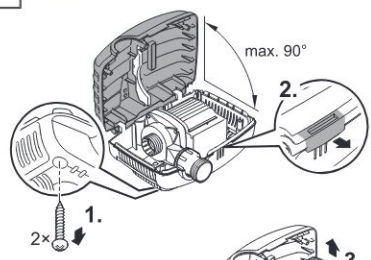

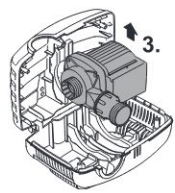

4. Enrosque la boquilla portatubo escalonada con la junta en la entrada.

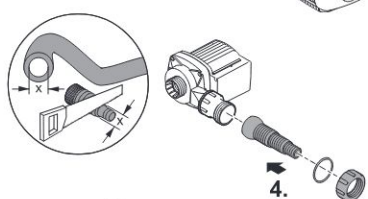

5. En caso necesario, acorte la boquilla de manguera escalonada al diámetro de la manguera empleada.
   - ○ De esta forma se reducen las pérdidas de presión.

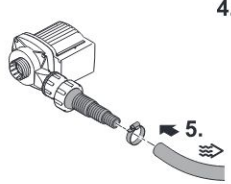

6. Coloque el tubo flexible en la boquilla portatubo escalonada y asegúrelo con una abrazadera de tubo flexible.
   - ○ Alinee la boquilla portatubo escalonada antes de apretar la tuerca racor

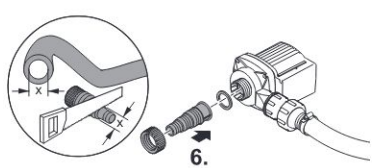

7. Enrosque la boquilla portatubo escalonada con la tuerca racor y la junta en la salida.
8. En caso necesario, acorte la boquilla de manguera escalonada al diámetro de la manguera empleada.
   - ○ De esta forma se reducen las pérdidas de presión.
   - ○ Alinee la boquilla portatubo escalonada antes de apretar la tuerca racor.
9. Coloque el tubo flexible en la boquilla portatubo escalonada y asegúrelo con una abrazadera de tubo flexible.

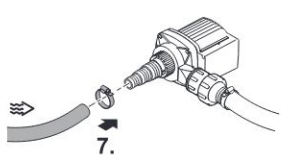

Puesta en marcha

⚠ **¡Atención! Componentes eléctricos sensibles.**
Posible consecuencia: Destrucción del equipo.
Medida de protección: No conecte el equipo a una alimentación de corriente con regulación de voltaje.

De la siguiente forma establece la alimentación eléctrica:

1. **Conexión:** Conecte el equipo con la red. El equipo se conecta inmediatamente cuando se haya realizado la conexión eléctrica.
2. **Desconexión:** Separe el equipo de la red.

Importante:
- La bomba realiza automáticamente a la puesta en funcionamiento una autoprueba preprogramada de aprox. 2 minutos **(Environmental Function Control (EFC)).** La bomba reconoce si marcha en seco, si está bloqueada o si está sumergida. En el caso de una marcha en seco o bloqueo la bomba se desconecta automáticamente después de aprox. 90 segundos. En caso de fallo se tiene que interrumpir la alimentación de corriente e "inundar la bomba" o eliminar el obstáculo. Después se puede arrancar de nuevo el equipo.

Limpieza y mantenimiento

⚠ **¡Atención! Tensión eléctrica peligrosa.**
Posibles consecuencias: La muerte o lesiones graves.
Medidas de protección:
- Equipos eléctricos e instalaciones con tensión asignada U > 12 V CA o U >30 V CC que se encuentran en el agua: Desconecte los equipos y las instalaciones de la tensión antes de tocar en el agua.
- Desconecte el equipo de la tensión antes de realizar trabajos en el equipo.
- Asegure el equipo contra una reconexión inadvertida.

Limpieza del equipo

Indicación:
Recomendación para la limpieza regular:
- Limpiar como mínimo el equipo 2 veces al año.

- No emplee por ninguna razón productos de limpieza o soluciones químicas agresivas, porque se puede corroer la carcasa o mermar el funcionamiento.
- Productos de limpieza recomendados en caso de calcificaciones persistentes:
  - Productos de limpieza domésticos sin vinagre y cloro.
- Después de la limpieza enjuague minuciosamente todas las piezas con agua clara.

Limpieza de la bomba

1. Desenrosque la boquilla portatubo escalonada.

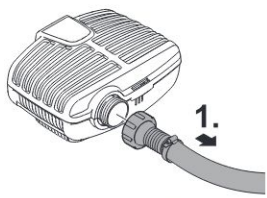

2. Quite los tornillos.
   - Los tornillos sirven como protección de transporte y no son necesarios para la operación
3. Accione el gancho de retención y abra la cubierta superior del filtro.

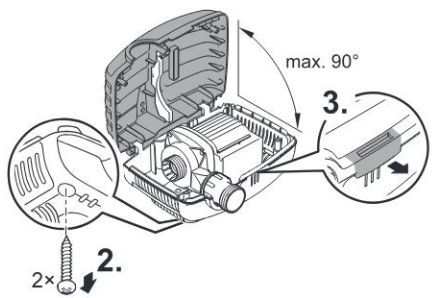

¿Preguntas, problemas, partes faltantes?
Antes de regresar con su vendedor, llame al 1-866-627-3435 de 8 am a 6 pm, hora del este, de lunes a viernes, o envíenos un correo electrónico a customercare@oase-livingwater.com. O visite nuestra página web www.oase-livingwater.com

Limpieza de la bomba

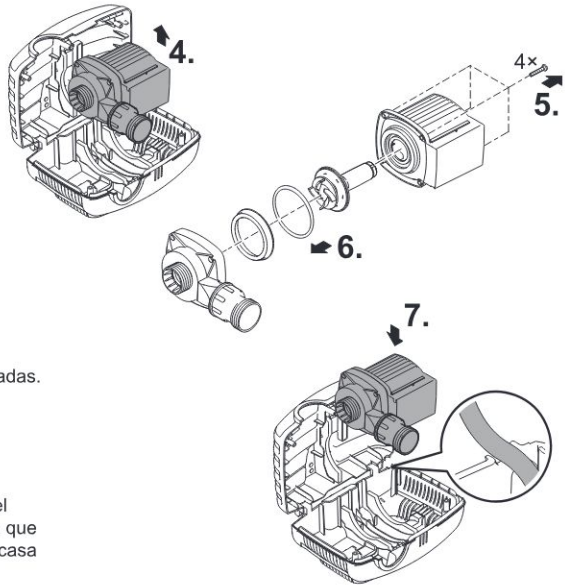

4. Saque la bomba.

5. Quite los tornillos.

6. Quite la carcasa de la bomba con el anillo de sujeción, la junta y la unidad de rodadura.
- ○ Limpie todas las piezas con un cepillo suave bajo agua corriente, sustituya las piezas dañadas.

7. Monte el equipo en secuencia contraria
- ○ Coloque la línea de la bomba en el orificio del cable de la cubierta inferior del filtro de forma que no se aplaste la línea cuando se cierra la carcasa del filtro.

Almacenamiento / Conservación durante el invierno

- Desinstale el equipo en caso de heladas. Limpie minuciosamente el equipo y compruebe si está dañado.



- Guarde el equipo sumergido en el agua o llenado con agua y protéjalo contra las heladas. ¡No sumerja el enchufe en el agua!

Piezas de desgaste

La unidad de rodadura es una pieza de desgaste y no entra en la garantía.

Reparación

Una caja dañada no se puede reparar y por lo tanto no se puede seguir utilizando. Deseche adecuadamente el equipo.

Desecho



¡Este equipo no se debe desechar en la basura doméstica! Deseche el equipo sólo a través de un sistema de recogida previsto. Corte el cable para inutilizar el equipo

Resolución de problemas

Problema	Causa	Solución
La bomba no arranca	No hay tensión de alimentación	Compruebe la tensión de alimentación. Controle las líneas de alimentación
La bomba no transporta	La carcasa del filtro está obstruida	Limpie las partes de filtro
Caudal insuficiente	La carcasa del filtro está obstruida	Limpie las partes de filtro
	Pérdidas excesivas en las líneas de alimentación	– Seleccione un tubo flexible con un diámetro mayor – Adapte la boquilla portatubo escalonada al diámetro del tubo flexible – Reduzca la longitud del tubo flexible al mínimo necesario – Evite piezas de unión innecesarias
La bomba se desconecta después de un corto tiempo de funcionamiento	Agua muy sucia	Limpie la bomba. Después del enfriamiento del motor la bomba se conecta automáticamente de nuevo.
	Temperatura del agua muy alta	Mantenga la temperatura máxima del agua de 95 °F (+35 °C). Después del enfriamiento del motor la bomba se conecta automáticamente de nuevo.
	La unidad de rodadura está bloqueada	Saque la clavija de la red y quite el obstáculo. Después conecte de nuevo la bomba.
	La bomba marchó en seco.	Inunde la bomba. Sumerja el equipo completamente cuando se opera en el estanque.

¿Preguntas, problemas, partes faltantes?
Antes de regresar con su vendedor, llame al 1-866-627-3435 de 8 am a 6 pm, hora del este, de lunes a viernes, o envíenos un correo electrónico a customercare@oase-livingwater.com. O visite nuestra página web www.oase-livingwater.com

EN	Model	Model No.	Rated voltage	Power consumption	Max. flow rate	Max. head height	Immersion depth	Cord length	Weight	Water temperature	Connection for hoses	Dimensions
FR	Modèle	Numéro de modèle	Tension nominale	Consommation électrique	Capacité de débit	Hauteur maximale de la tête	Profondeur d'immersion	Longueur du cordon	Poids	Température de l'eau	Branchement pour flexibles	Dimension
ES	Modelo	No. de modelo	Tensión nominal	Consumo eléctrico	Tasa de flujo máxima	Columna de agua	Profundidad de inmersión	Longitud de cable	Peso	Temperatura del agua	Conexiones para tubería	Dimensiones
AquaMax Eco Classic	**1200**	**40347**	**120V AC / 60 Hz**	**45 W / max. 1.3 A**	**≤ 1.200 gph ≤ 4.560 l/h**	**≤ 8.2 ft ≤ 2.5 m**	**max. 13 ft max. 4 m**	**20 ft 6 m**	**9.7 lbs 4.4 kg**	**39 … 95 °F +4 … +35 °C**	**1" / 1-1/4" / 1-1/2" 25 / 32 / 38 mm**	**11 x 9 x 5.5 in. 279 x 230 x 140 mm**
	1900	**57620**		**70 W / max. 1.4 A**	**≤ 1.900 gph ≤ 7.200 l/h**	**≤ 9.5 ft ≤ 2.9 m**						
	2700	**57621**		**110 W / max. 1.5 A**	**≤ 2.700 gph ≤ 10.200 l/h**	**≤ 10.8 ft ≤ 3.3 m**			**11 lbs 5 kg**			
	3600	**57623**		**150 W / max. 1.8 A**	**≤ 3.600 gph ≤ 13.700 l/h**	**≤ 13 ft ≤ 4 m**						

	IP 68 13.3 ft 4 m					
EN	Dust tight. Submersible 13.3 ft (4 m) depth.	Remove the unit at temperatures below zero (centigrade)	Possible hazard for persons wearing pace makers!	Protect from direct sun radiation	Do not dispose of together with household waste!	Attention! Read the operating instructions
FR	Imperméable aux poussières. Etanche à l'eau jusqu'à une profondeur de 13.3 ft (4 m).	Retirer l'appareil en cas de gel.	Dangers possibles pour des personnes ayant des stimulateurs cardiaques !	Protéger contre les rayons directs du soleil	Ne pas recycler dans les ordures ménagères !	Attention ! Lire la notice d'emploi
ES	A prueba de polvo. Impermeable al agua hasta 13.3 ft (4 m) de profundidad	Desinstale el equipo en caso de heladas.	Posibles peligros para las personas con marcapasos.	Protéjase contra la radiación directa del sol	¡No deseche el equipo en la basura doméstica!	¡Atención! Lea las instrucciones de uso

Pos.	AquaMax Eco Classic			
	1200	1900	2700	3600
1	21904	21904	21904	21904
2	21906	21906	21907	21907
3	21902	21902	21902	21902
4	40760	22817	21914	21914
5	40761	22818	22836	22837
6	10143	10143	10143	10143

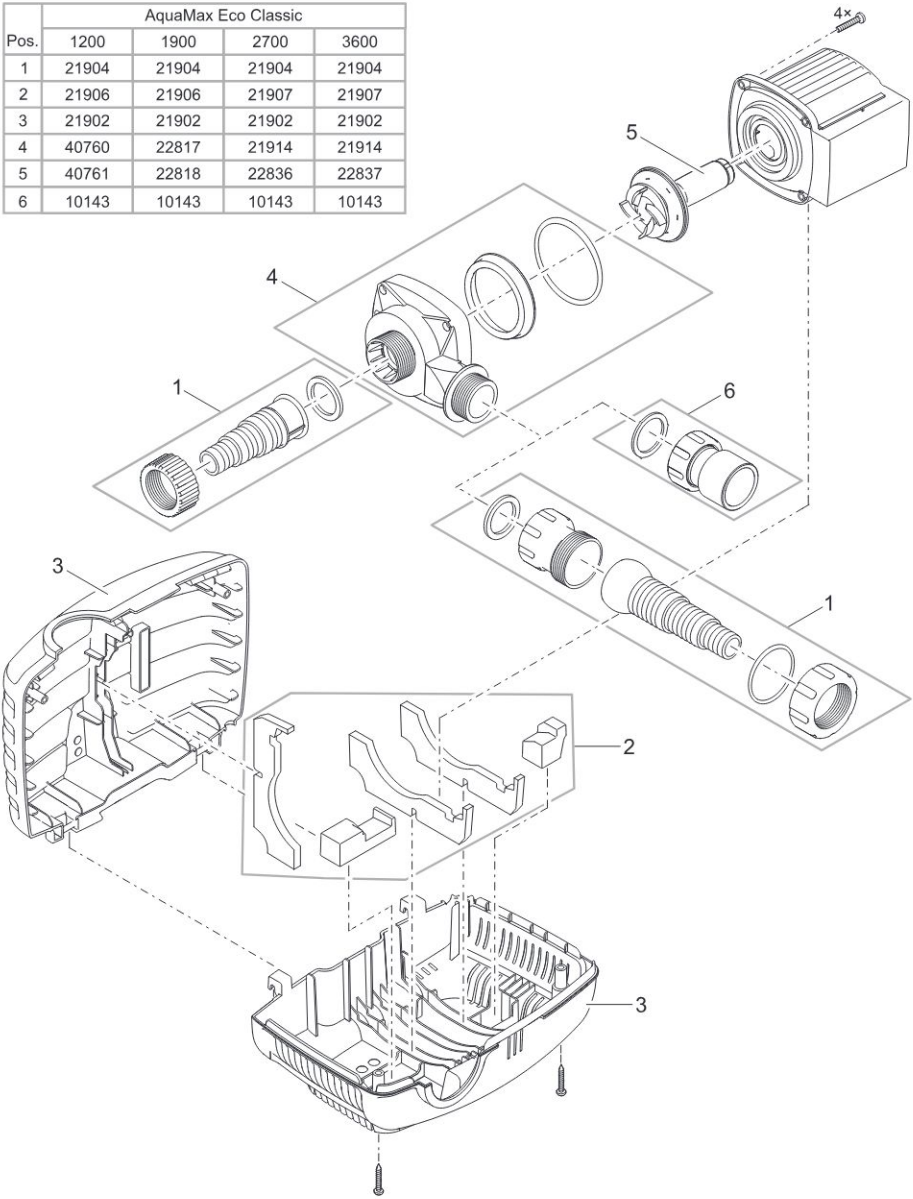

AMX0007

OASE North America INC. · www.oase-livingwater.com

23795/01-17